# ԿՈՅՈՒՂՈՒ ՍԽԵՄԱ

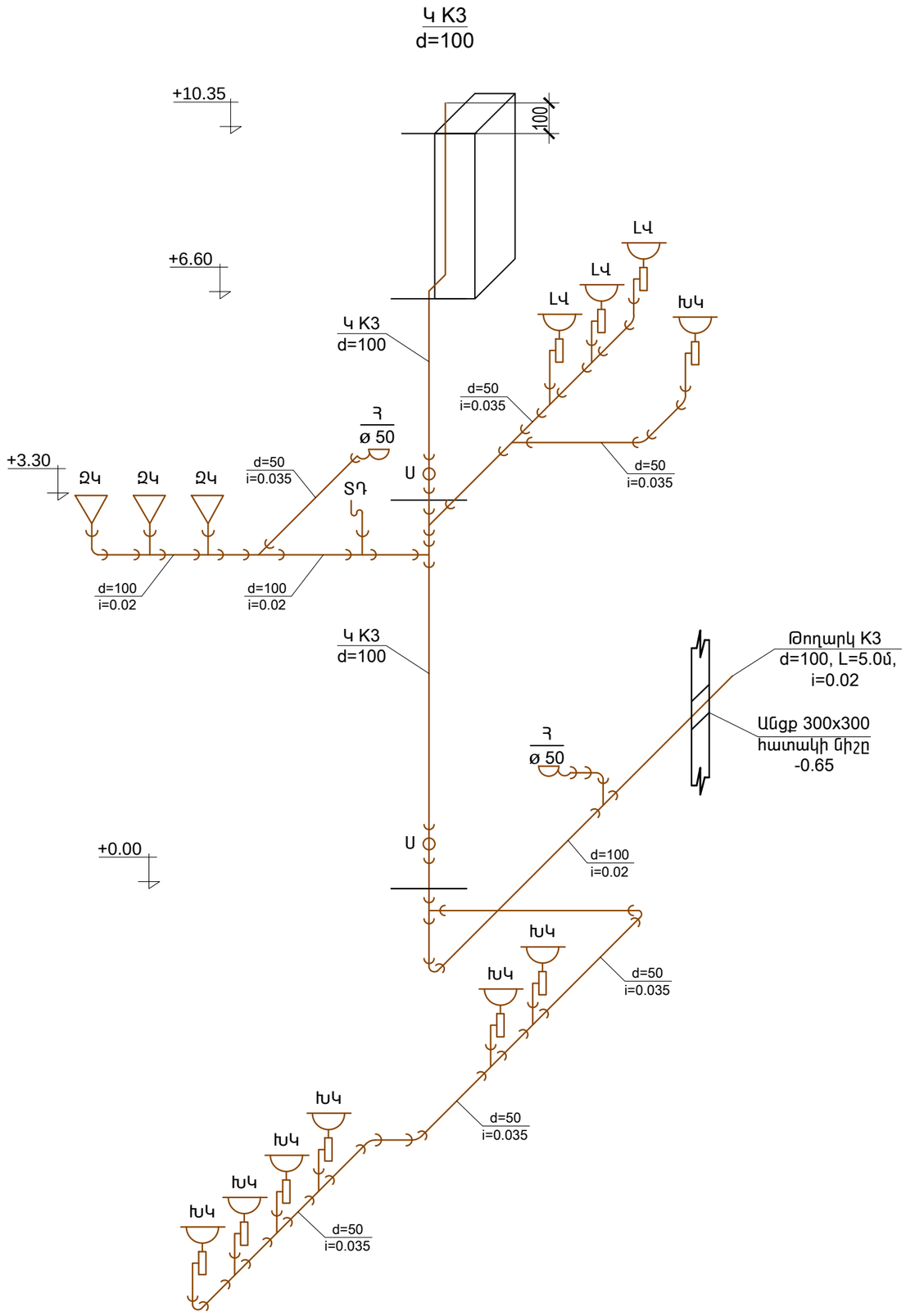


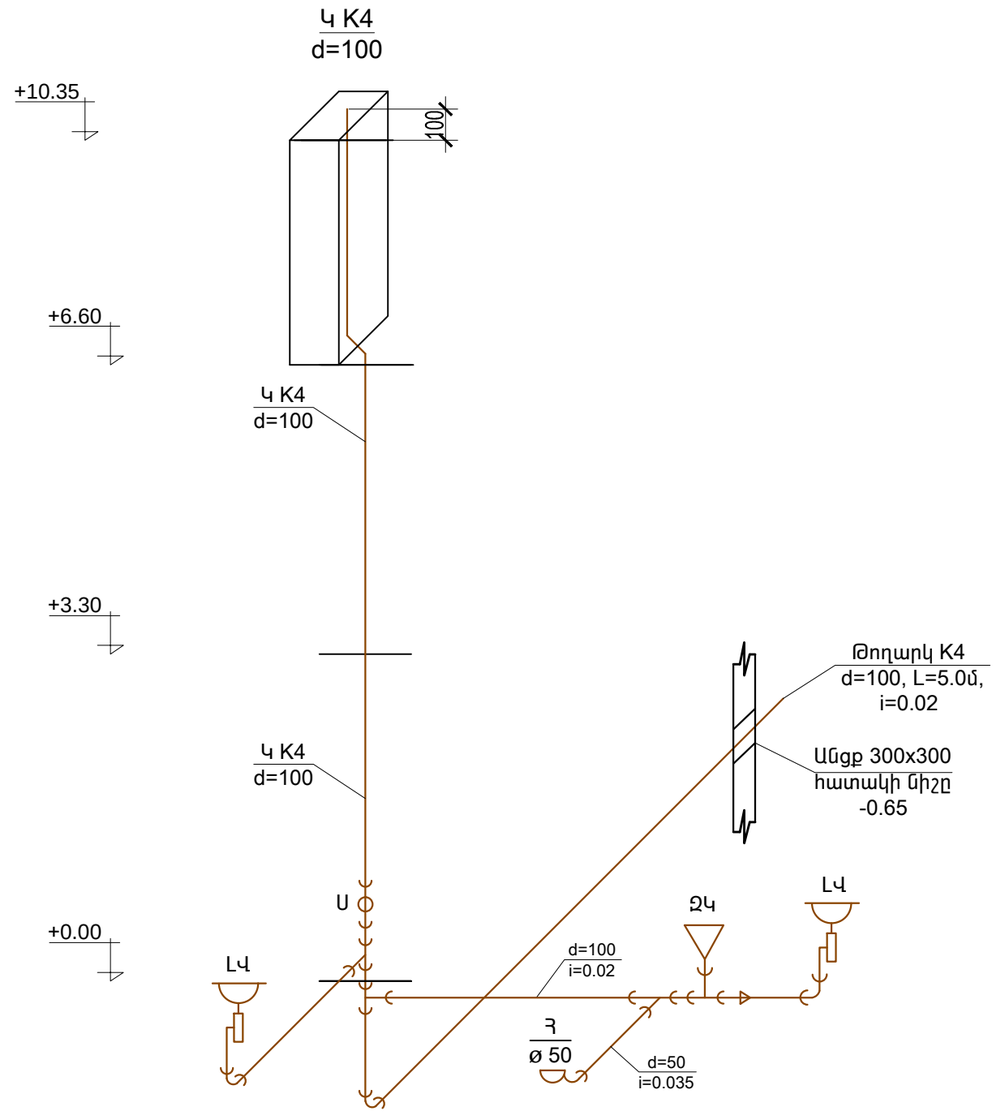


| | | | | | | |
|---|---|---|---|---|---|---|
| ՍՊԸ տնօրեն | Մ. Միսակյան | | ՀԱՏ-06 Արարատի մարզի Արարատ գյուղի մանկապարտեզի 3-րդ մասնաշենքի վերակառուցման նախագիծ | | | |
| ՆԳԵ | Ա. Ջանունց | | | | | |
| | | | Ջրամատակարարում և կոյուղի | Փուլ | Թերթ | Թերթեր |
| | | | | Ա.Ն. | ՋԿ-12 | 12 |
| | | | Կոյուղու սխեմա (վերջ) | «ԱՄԱԳ» ՍՊԸ | | |

A 3